AV-AA12

CONECTOR / ANCLAJE DE VIGA MÓVIL

Dispositivo móvil y portátil, con 1 barra, 2 roscas de seguridad y 1 anillo, diseñado para proveer un punto de anclaje fuerte y seguro.

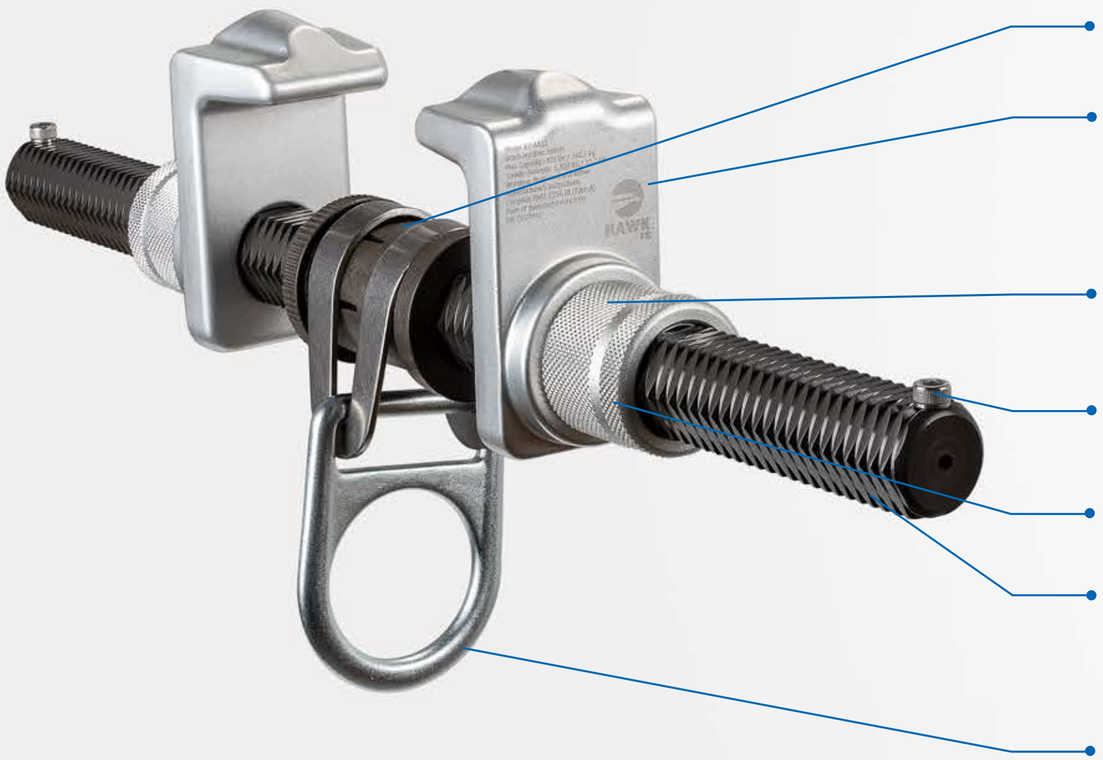

Conector/Anclaje de viga móvil y portátil diseñado para proveer un punto de anclaje fuerte y un sistema contra caídas seguro.
Material: aluminio/acero inoxidable
Peso máx de usuario: 192.78 Kg (425 lbs) incluyendo herramientas.
ANSI Z359.18-2017
EN 795:2012
Inciso:4.2.1.1/4.2.2.1.2/4.2.2.1
4.2.2.1/4.2.3.1/4.2.5.1

Eje de barra
Evita que el anillo tipo "D" tenga un desplazamiento involuntario.

Placas de agarre ajustable
Que permiten desplazarse por el patín de una Viga tipo "I"
Material: aluminio
Apertura: 3.5" - 12"
Espesor: 1/2" - 2"

Tuerca de ajuste principal
Ajuste de apertura para las placas de agarre.

Tornillo de seguridad
Ajuste de apertura para las placas de agarre.

Tuerca de seguridad
Evita retirar las tuercas de la barra roscada.

Barra roscada
Para ajuste de apertura.
Material: acero inoxidable.

Anillo tipo "D"
Con movilidad en su propio eje que permite un óptimo desempeño del accesorio o componente de conexión.
Material: acero forjado.

Ranking HAWK®

- Peso
- Confort
- Sistemas
- Fácil anclaje
- Aplicaciones

Resistencia estática

Con fuerza aplicada a cada componente del equipo.

Anclaje de viga	2,268 Kg (5,00 lbs)

Resistencia ambiental

Sometemos cada pieza del equipo a climas extremos, tras lo cual le aplicamos pruebas dinámicas.

Anclaje de viga	Resistencia ambiental
Corrosión	(48 h)

***Sistema personal contracaídas**

Certificación

Acreditación

Siempre seguro.